ARNIKA

Bateria prysznicowa

Cena Netto: **527,64 zł**
Cena Brutto: **649,00 zł**

Kod produktu: BQA_Z44P
Kolor: złoty/mosiądz
EAN: 05907650876298
Projektant: Małgorzata Petelicka (Płoskońska)
Gwarancja [lata]: 7

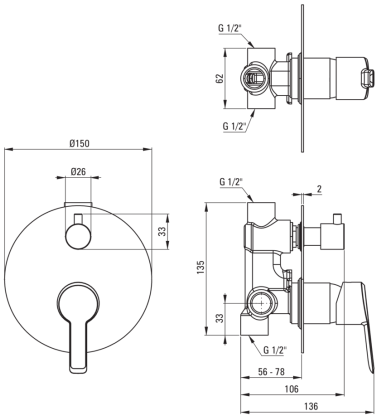

Bateria

Wykończenie:	złoty
Rodzaj baterii:	jednouchwytowa, mieszaczowa
Sposób montażu:	podtynkowy
Grupa akustyczna [dB]:	I

Głowica

Rozmiar głowicy:	35 mm

Przełącznik funkcji

Typ przełącznika:	mechaniczny

Wyróżniki:

- ECO opakowanie wykonane z materiałów przyjaznych środowisku
- Dostępne dedykowane preparaty, ułatwiające pielęgnację produktów
- Inne produkty w kolekcji - urządź całą łazienkę!
- Potrójna kontrola jakości Deante
- Korpus baterii wykonany z najwyższej jakości mosiądzu

Opis produktu:

Podtynkowa bateria natryskowa w złotym wykończeniu to bardzo nowoczesny projekt. Bateria posiada prostą, wygodną dźwignię i mechaniczny przełącznik natrysku. Przełącznik ten umożliwia przełączenie źródła wody między deszczownicą a słuchawką prysznicową nawet przy małym strumieniu. Bateria posiada ceramiczną głowicę, odporną na działanie kamienia oraz siedmioletnią gwarancję producenta.