?		€	
1	026774	63,00	1
2	059330	22,00	1
3	051230	150,00	3
4	061996	17,00	1
5	068622	41,00	3
6	060594	29,00	3
7	056004	19,00	1
8	027900	39,00	3
9	026833	42,00	3
10	026832	47,00	3
11	059384	17,00	3
12	026830	10,00	3
13	026776	27,00	3
14	026773	19,00	1
15	055012	30,00	1
16	027006	25,00	3
17	027901	44,00	3
18	068590	256,00	7
19	068591	399,00	7
98	051006	19,00	1

▶ 002
▶ 08/16
▶ STN FS

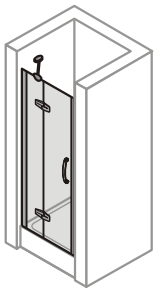
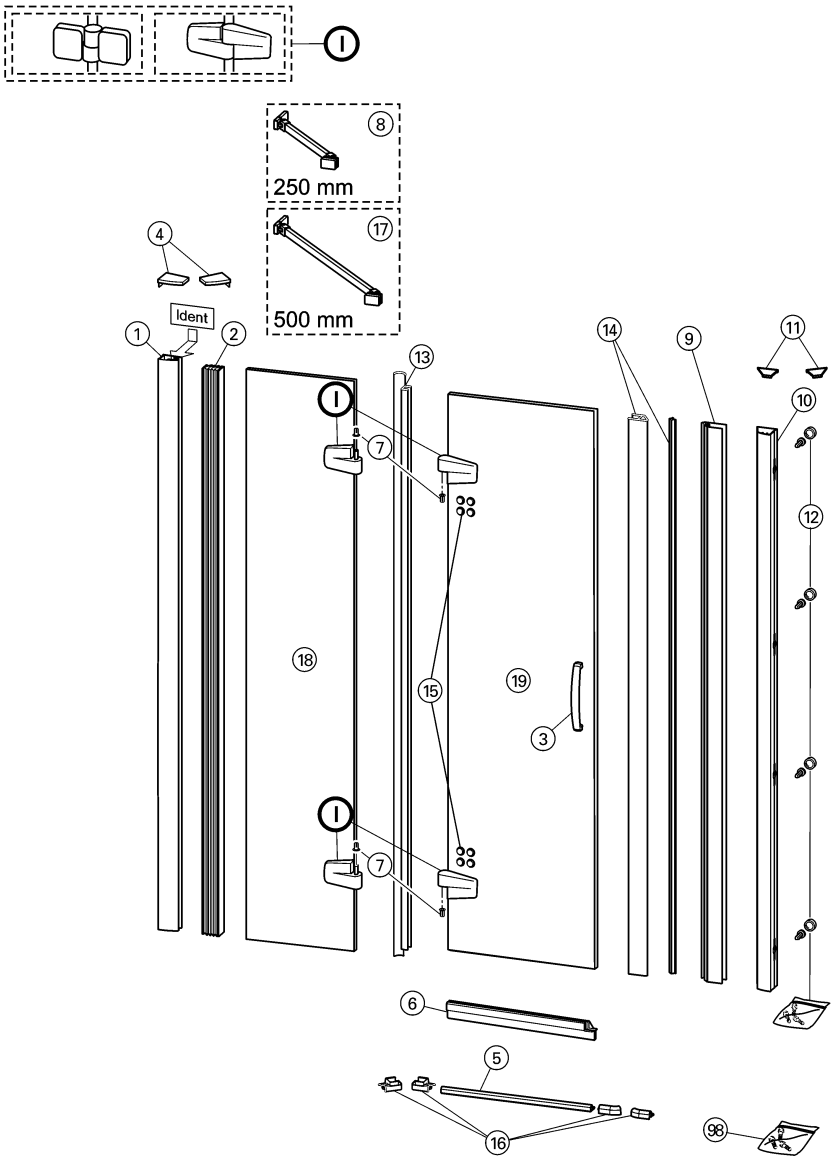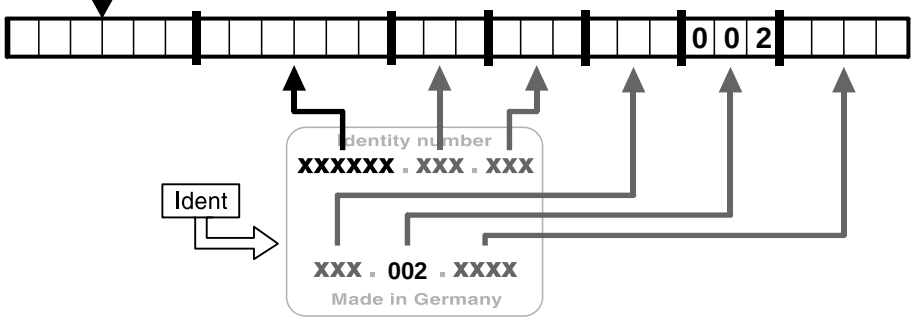
BV1
D51
P51