Produkt:	**KLUDI DUAL SHOWER SYSTEM z termostatem**
Numer artykułu:	**66 195 05-00**
Powierzchnia:	**chrom**

Zdjęcie produktu

Opis produktu:

montaż naścienny
regulacja ramienia w pionie i w poziomie
klasa przepływu BB
uchwyt regulacji temperatury z blokadą przy 38° C
ceramiczny zawór odcinający 90°/90°
przełącznik rączka/głowica natrysku w postaci zaworu obrotowego
odprowadzenie natrysku G 1/2
sitko wychwytujące zanieczyszczenia
zawór zwrotny
głowica natrysku 245 mm z przegubem kulowym
rączka natrysku KLUDI A-QAs 3S
wąż natryskowy KLUDI SUPARAFLEX G 1/2 X G 1/2 X 1600 mm

Rysunek

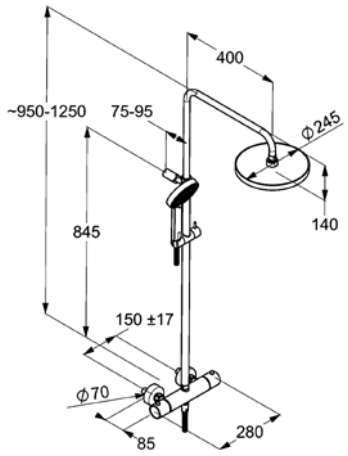

Informacje dodatkowe:

Klasa przepływu BB:
przepływ wody maksymalnie do 25 l/min. przy ciśnieniu w sieci 3 bar np. dla wylewki wannowej
przepływ wody maksymalnie do 25 l/min. przy ciśnieniu w sieci 3 bar np. dla rączki natryskowej

Kludi Armaturen Sp. z o.o.
ul. F. Kremsera 1
45-533 Opole

Tel. + 48 77 456 40 84
Fax + 48 77 454 70 49
info@kludi.pl · www.kludi.com